Schaltplan / Wiring diagram: R5KLMFU05021LMH - RIKLMFU05021LMH

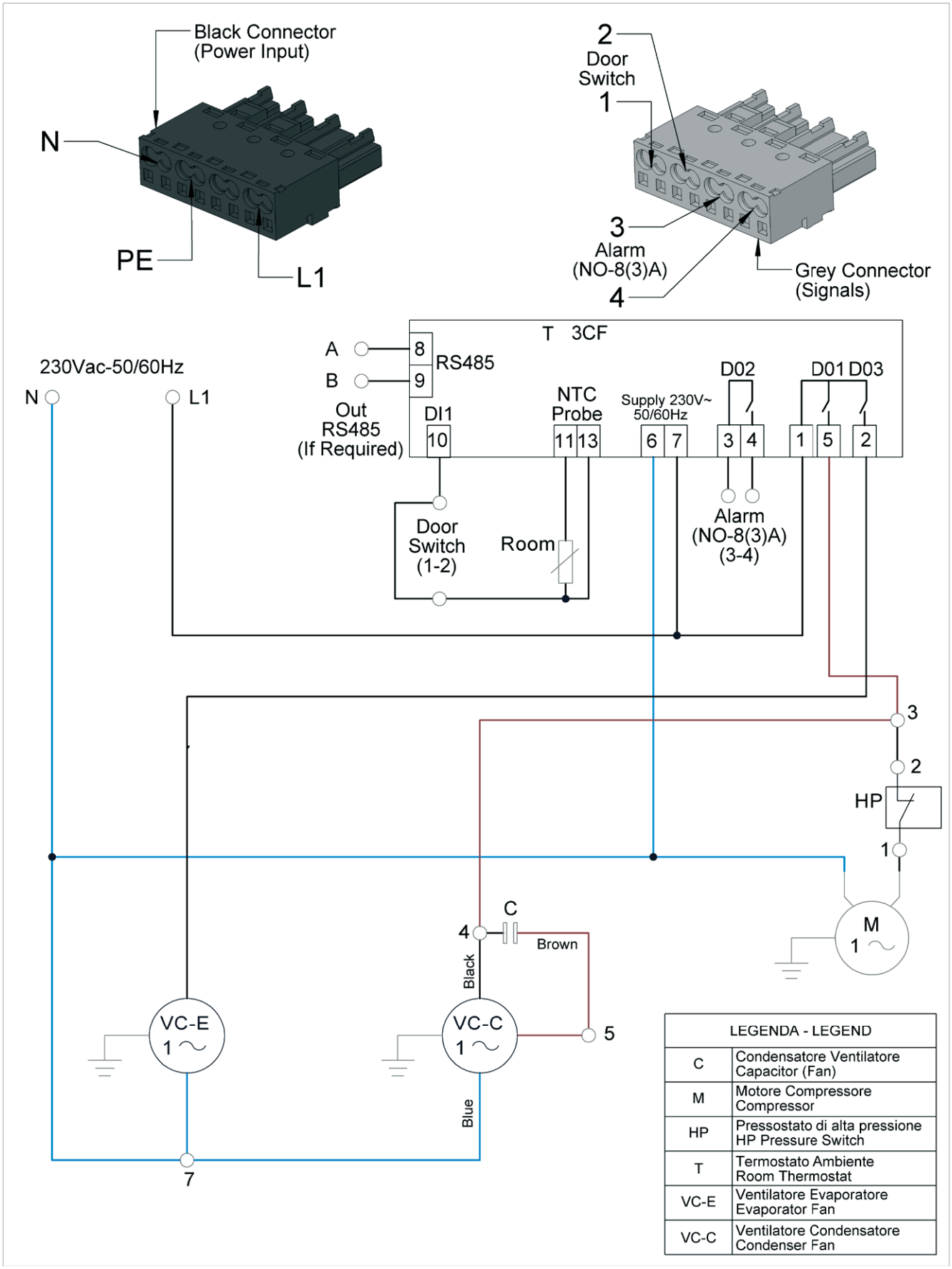

LEGENDA - LEGEND	
C	Condensatore Ventilatore Capacitor (Fan)
M	Motore Compressore Compressor
HP	Pressostato di alta pressione HP Pressure Switch
T	Termostato Ambiente Room Thermostat
VC-E	Ventilatore Evaporatore Evaporator Fan
VC-C	Ventilatore Condensatore Condenser Fan

fuhrmeister
Fuhrmeister + Co GmbH
Industrie-Elektronik
Stahlschmidtsbrücke 61
D-42499 Hückeswagen
Fon: +49(0)2192/93764-0
Fax: +49(0)2192/93764-44
Mail: info@fuhrmeister-gmbh.de
Web: www.fuhrmeister-gmbh.de

Stand/Date: 02/2015. Änderungen vorbehalten. Diese Informationen entbinden den Kunden nicht von einer selbstständigen Applikationsprüfung.
Subject to change. These informations do not absolve the customer to check the suitability for his application.