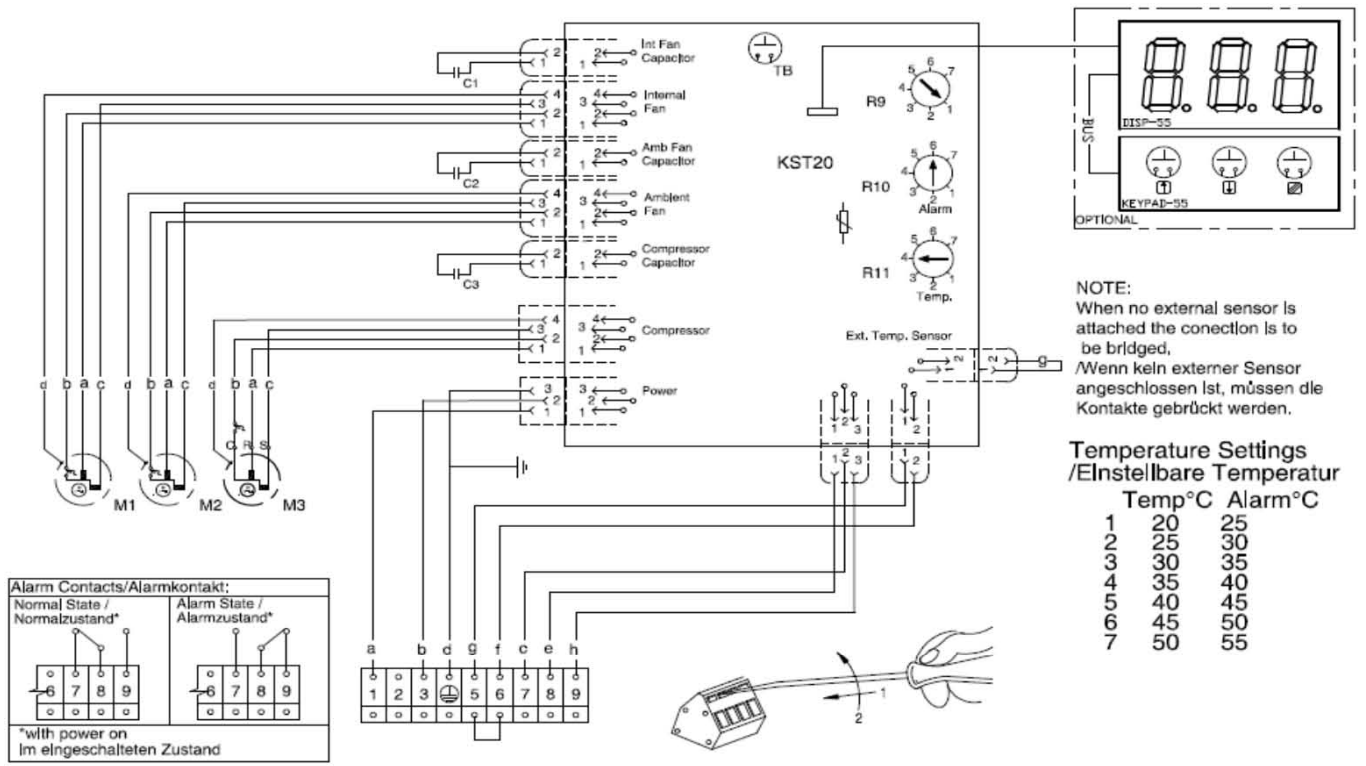

NOTE:
When no external sensor is attached the conection is to be bridged,
/Wenn kein externer Sensor angeschlossen ist, müssen die Kontakte gebrückt werden.

Temperature Settings /Einstellbare Temperatur

	Temp°C	Alarm°C
1	20	25
2	25	30
3	30	35
4	35	40
5	40	45
6	45	50
7	50	55

Wire colour / Kabelfarbe :
a – black / schwarz
b – blue / blau
c – brown / braun
d – green or yellow / gruen oder gelb
e – grey / grau
f – pink / rosa
g – red / rot
h – violet / violett

Part list / Teileliste :
M1 – Radial fan cabinet side / Radiallufter
M2 – Radial fan ambient side / Radiallufter Umgebungsseite
M3 – Compressor / Kompressor / Compresseur
C1 – Capacitor for M1 / Kondensator fur M1.
C2 – Capacitor for M2 / Kondensator fur M2.
C3 – Capacitor for M3 / Kondensator fur M3.
TB – Test Button / Scholter fur Testlauf.
Alarm – Alarm temperature potentiometer / Potentiometer fur Alarmtemperatureinstellung.
Temp – Control temperature potentiometer / Potentiometer fur Solltemperatureinstellung.

1 L1 – Live / Phase.
2 -
3 N/L2 – Neutral / Neutral.
⏚ PE – Earth / Erde.
5,6 T1,T 2 – Door contact / Tuerkontakt.
7 P1 – Alarm contact / Alarmkontakt
8 P2 – Alarm contact / Alarmkontakt
9 P3 – Alarm contact / Alarmkontakt

Abb.: Stromlaufplan
120V/230V
KST 20

Fig: Circuit diagram
120V/230V
KST 20

Änderungen vorbehalten. Diese Informationen entbinden den Kunden nicht von einer selbstständigen Applikationsprüfung.
Subject to change. These information do not absolve the customer to check the suitability for his application.