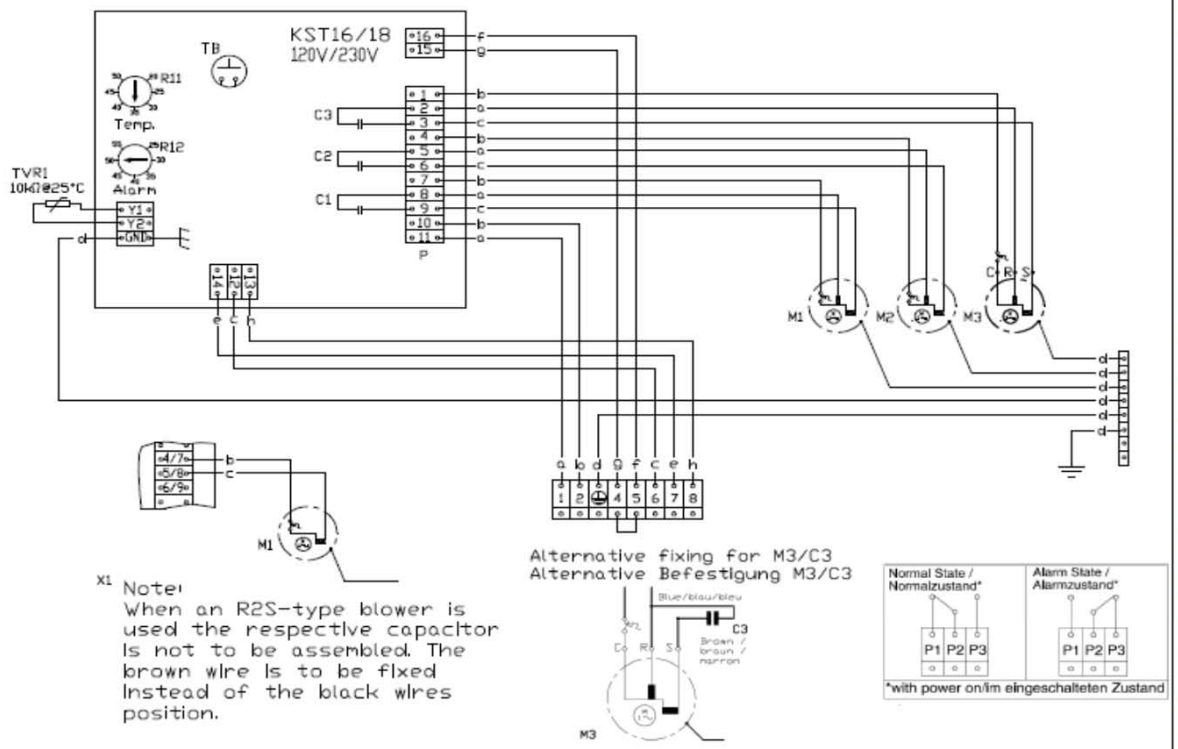

Wire colour / Kabelfarbe / Couleur des fils:

a – black / schwarz / noir
b – blue / blau / bleu
c – brown / braun / marron
d - green or yellow / gruen oder gelb / vert ou jaune
e – grey / grau / gris
f – pink / rosa / rose
g – red / rot / rouge
h – violet / violett / violet

Part list / Teileliste / Liste des pièces détachées:

M1 – Radial fan cabinet side / Radiallufter Steuerschrankseite / Ventilateur radial intérieur.
M2 – Radial fan ambient side / Radiallufter Umgebungsseite / ventilateur radial air ambiant.
M3 – Compressor / Kompressor / Compresseur
C1 – Capacitor for M1 / Kondensator fur M1 / Condensateur pour M1.
C2 - Capacitor for M2 / Kondensator fur M2 / Condensateur pour M3.
C3 - Capacitor for M3 / Kondensator fur M3 / Condensateur pour M3.
TVR1 – NTC temperature sensor / NTC Temperaturesensor / Sonde de température NTC.
P – Control Terminal
R11 – Control temperature potentiometer / Potentiometer fur Solltemperatureinstellung / Potentiomètre de régulation.
R12 – Alarm temperature potentiometer / Potentiometer fur Alarmtemperatureinstellung / Potentiomètre d'alarme.
TB – Test Button / Scholter fur Testlauf / Bouton de test
X1 – Earth Connection / Erd Klemme / Prise de terre

1	**L1** – Live / Phase / Phas
2	**L2** / **N** – Neutral / Neutral / Neutre (120V)
⏚	**PE** – Earth / Erde / Terre
4,5	**T1,T2** – Door contact / Tuerkontakt / Contact de porte
6	**P1** – NC / Offner / Touche d'ouverture
7	**P2** – Alarm contact / Warnkontakt / Contact d'alarme
8	**P3** – NO / Scliesser / NO

Abb.: Stromlaufplan **120V/230V** **KST16/18**	**Fig: Circuit diagram** **120V/230V** **KST16/18**	**Schéma électrique unifilaire** **120V/230V** **KST16/18**

Änderungen vorbehalten. Diese Informationen entbinden den Kunden nicht von einer selbstständigen Applikationsprüfung.
Subject to change. These information do not absolve the customer to check the suitability for his application.